Восстановленный подлинник №1

N шва	Обозначение
1	ГОСТ 5264-69-Т2-Δ3-100/250
2	ГОСТ 5264-69-Т1-Δ3
3	ГОСТ 5264-69-Т2-Δ3-100/250
4	ГОСТ 5264-69-Т2-Δ3-100/250
5	ГОСТ 5264-69-Т1-Δ3
6	ГОСТ 5264-69-Т1-Δ8

ДГку 5.60.00.000 СБ

Восстановлен с подлинника верно: 22.07.82

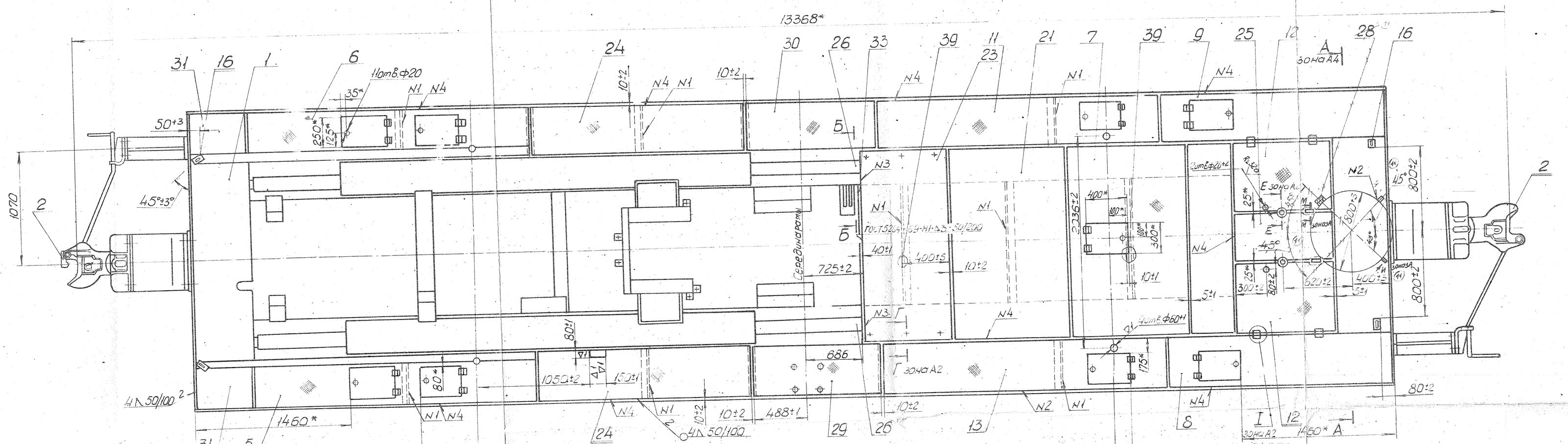

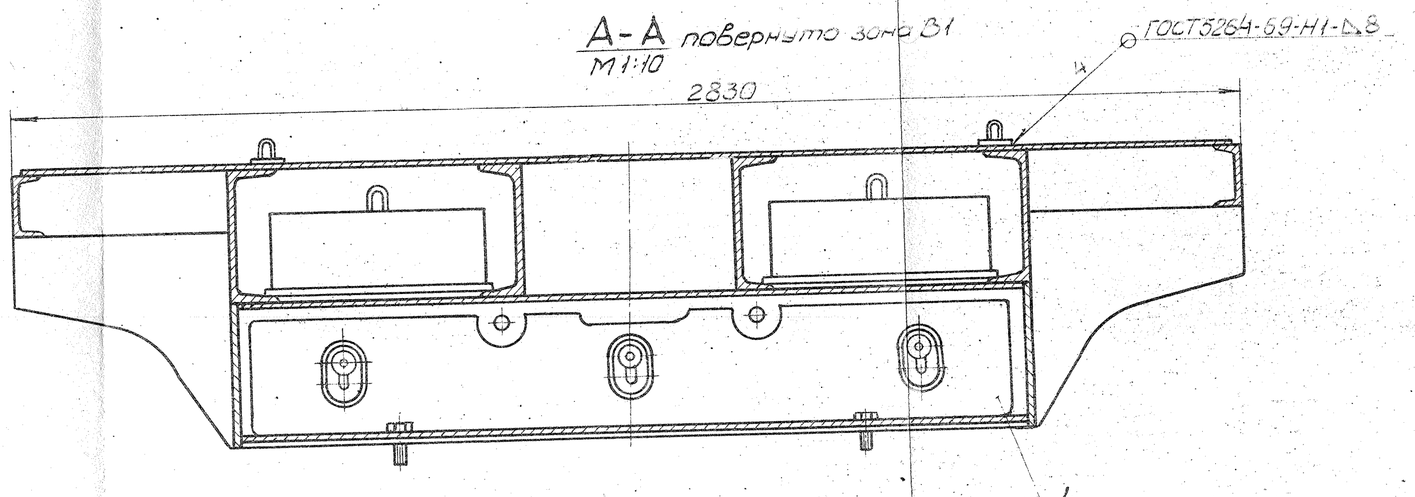

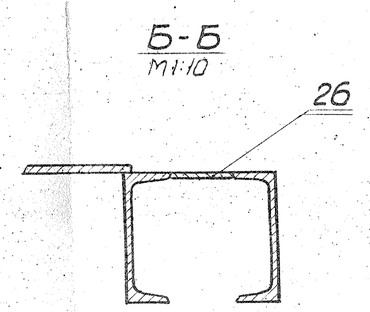

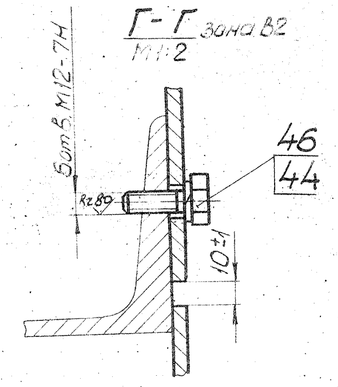

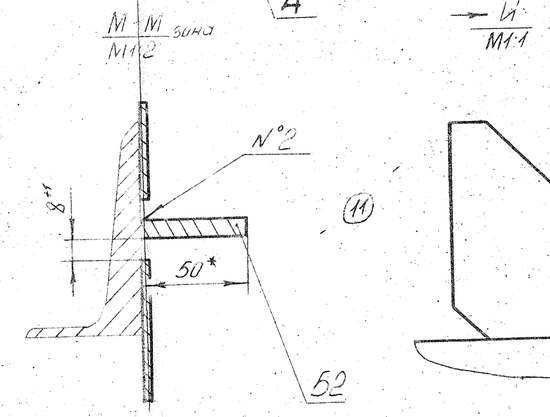

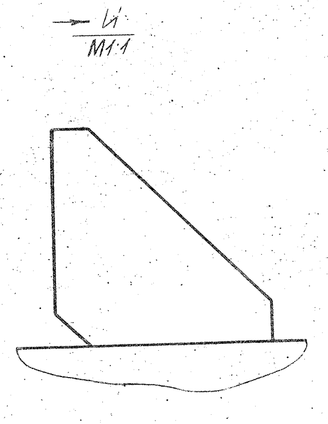

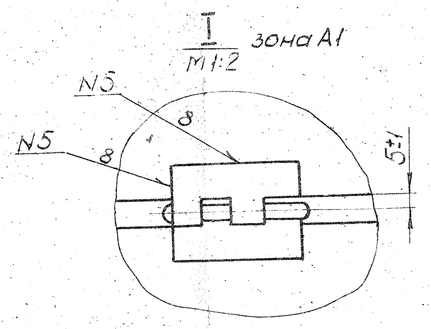

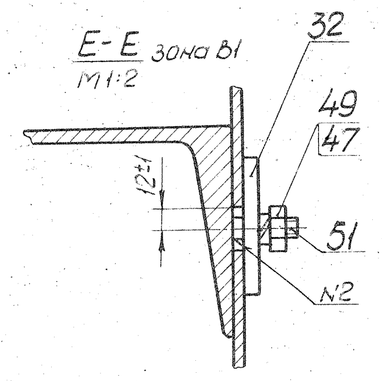

1. Крышки люков должны открываться и закрываться свободно без заеданий и перекосов.
2. Перед сборкой петли смазать пресс-солидолом УС-1 ГОСТ 1033-73.
3. *Размеры для справок.
4. Покрытие по загрунтованной поверхности: эмаль ХВ-110 серая ГОСТ 18374-73. VII. ОЖ2.

11		ДГку 1260			22.08.80
10		ДГку 5.682			
Изм	Лист	Недокум	Подп.	Дата	
Разраб		Обрезанова	Подпись		
Пров.		Сарвилкин	Подпись		
Т.контр.					
Гл.контр.		Подшивалов	Подпись		
Н.контр.		Глазнев	Подпись		
Утв.		Светличный	Подпись		

ДГку 5.60.00.000 СБ

Рама

Сборочный чертеж

Лит.	Масса	Масштаб
Б	9290	1:20

Лист | Листов: 1

СКО ЦКБ при ТМЗ им. Воровского

Формат 24

Справ. № | Перв. примен. | Подп. и дата | Взам. инв. № | Инв. № дубл. | Подп. и дата