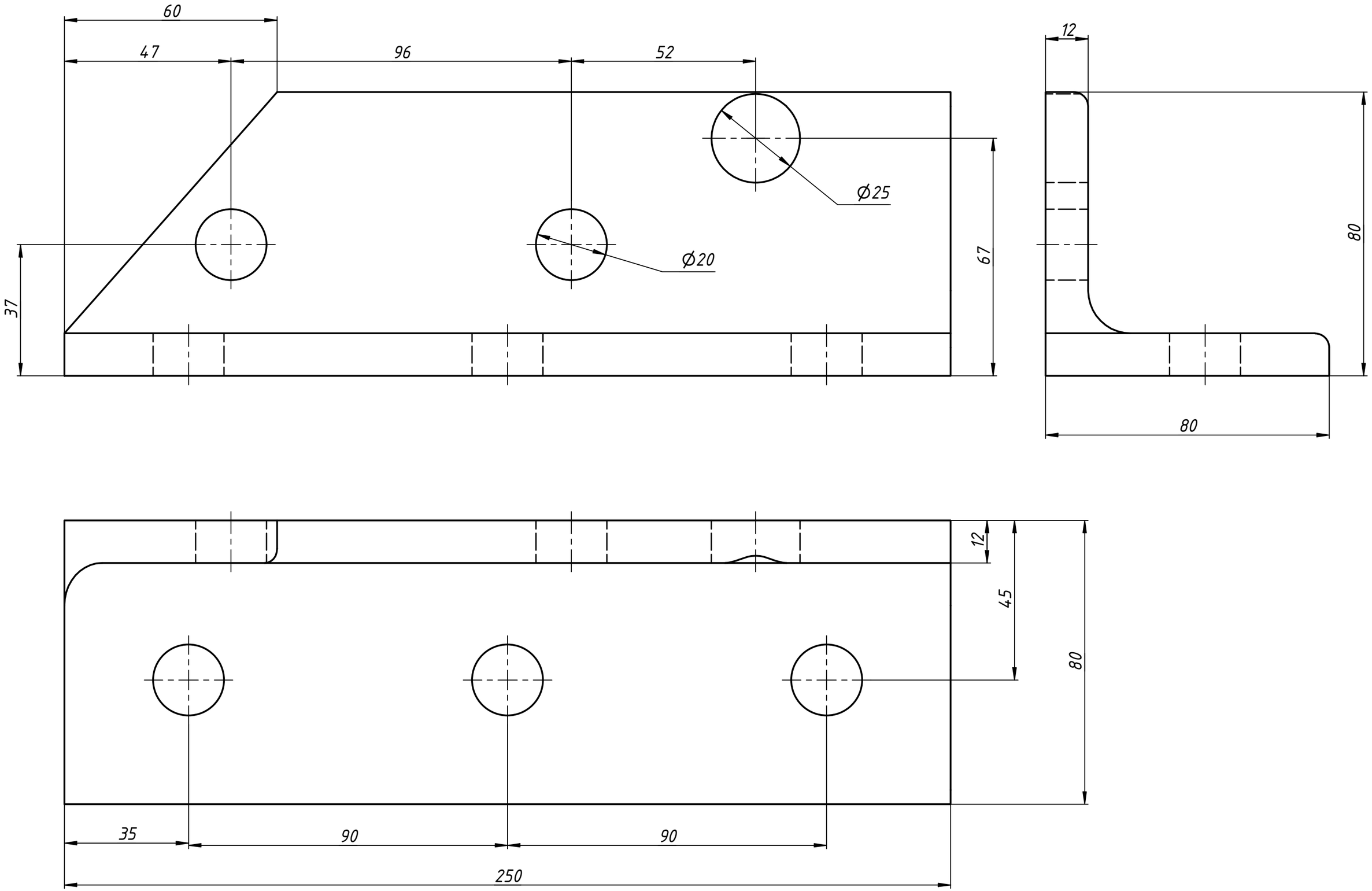

Изм.	Лист	№ докум.	Подп.	Дата	22_5г-262 Уголок	Лист

Подп. и дата | Инв. № дубл. | Взам. инв. № | Подп. и дата | Инв. № подл.

Копировал | Формат А3